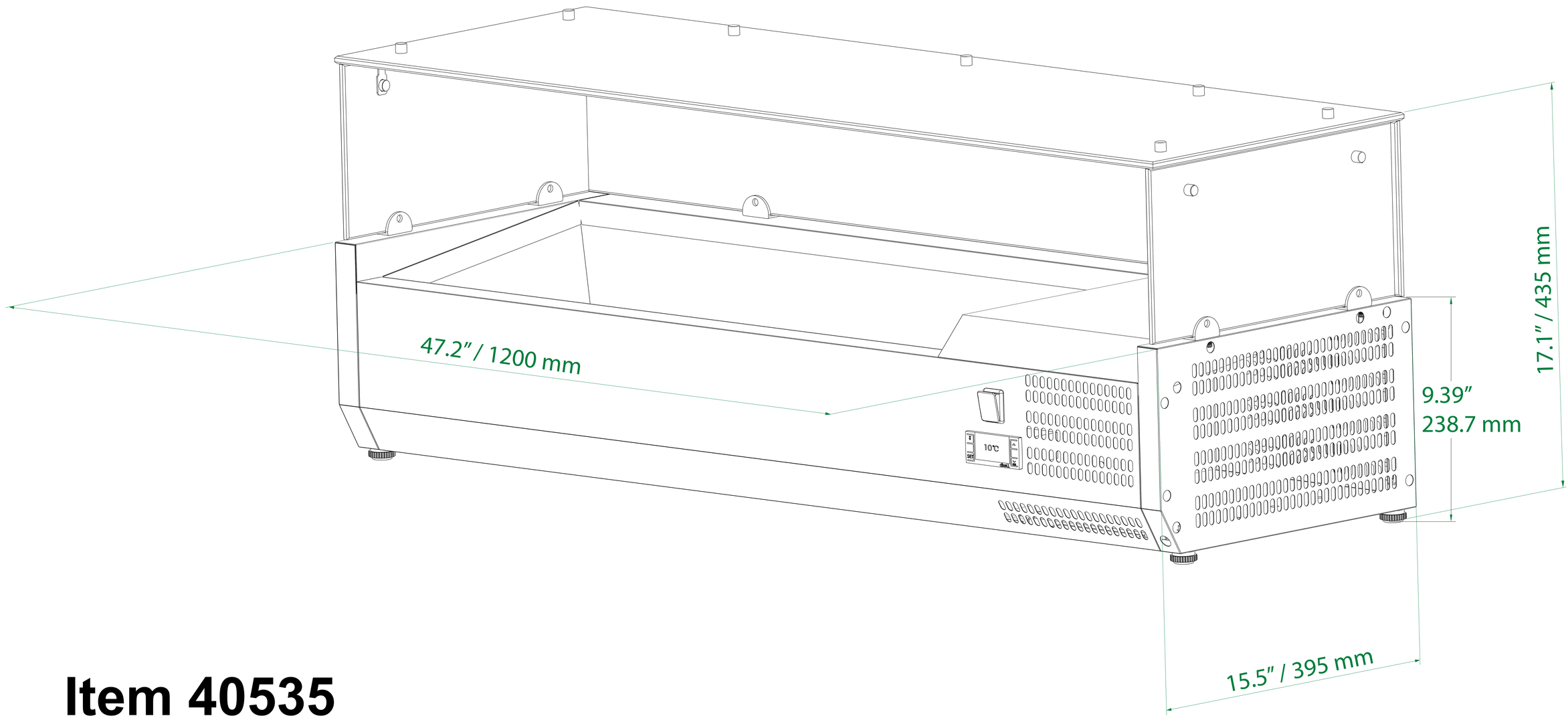

Item 40535